A5 | S5

A5 Coupé	4
S5 Coupé	14
A5 Sportback	20
S5 Sportback	30
A5 Cabriolet	34
S5 Cabriolet	42
Highlights	48
A5 Sportback g-tron	54
Ausstattungen	56
Audi Original Zubehör	74
Faszination Audi	76
Technische Daten	78

Die Werte für Kraftstoffverbrauch und CO_2-Emissionen finden Sie ab Seite 78.

Das Audi A5 Coupé.

Gibt die Richtung vor. Auch im Stand. Das Audi A5 Coupé vereint Sportlichkeit mit Eleganz. Und setzt auf der Straße mit seiner Progressivität, Ästhetik und Athletik neue Maßstäbe. Von der Front mit den optionalen Audi Matrix LED-Scheinwerfern über die geschärfte Schulterlinie und die kraftvollen Radhäuser bis hin zur filigranen dritten Bremsleuchte. Ein Anblick, der Performance auf den Punkt bringt. Mit jeder einzelnen Linie.

Die Werte für Kraftstoffverbrauch und CO_2-Emissionen finden Sie ab Seite 78.

Beeindruckende Performance. Auch beim Verbrauch.

Spürbar kraftvoll, unfassbar effizient: Die TFSI- und TDI-Aggregate im Audi A5 Coupé. Erleben Sie einzigartige Performance bei gesenkten Emissionen. Mit dem optionalen Allradantrieb quattro wird die Kraft noch besser auf die Straße gebracht. Für mehr Dynamik, mehr Traktion, mehr Agilität und weniger Kompromisse.

Die Werte für Kraftstoffverbrauch und CO_2-Emissionen finden Sie ab Seite 78.

Bringt Licht ins Dunkel. Und auf die Straße.

Die optionalen Audi Matrix LED-Scheinwerfer machen Fortschritt sichtbar: mit hochpräzisen, einzeln steuerbaren Leuchtdioden, die sich den Straßensituationen anpassen. Abblendlicht, Fernlicht, Kurvenlicht, Landstraßenlicht, Autobahnlicht oder Allwetterlicht – die Lichtadaption erfolgt vollautomatisch und kamerageSteuert. Das LED-Tagfahrlicht mit Lichtsignatur sorgt am Tag für einen unverwechselbaren Auftritt. Genau wie das dynamische Blinklicht in den LED-Heckleuchten. Eine Innovation, die auch ästhetisch richtungsweisend ist.

Die Werte für Kraftstoffverbrauch und CO_2-Emissionen finden Sie ab Seite 78.

Der Platz, an dem Innovationen Gestalt annehmen: der Innenraum.

Verwirklichen Sie im Innenraum des Audi A5 Ihre Vorstellungen von der Zukunft. Auf Wunsch mit Audi virtual cockpit, dem Lederlenkrad im 3-Speichen-Design mit Multifunktion plus und attraktiven Dekoreinlagen. Hochwertige Materialien und erstklassige Verarbeitung inklusive. Dazu eine neue horizontale Design-Architektur mit durchgehendem Luftdüsenband, die ein weites Raumgefühl erzeugt. Ein einzigartiger Auftritt, bei dem man gern zweimal hinschaut.

Die Werte für Kraftstoffverbrauch und CO_2-Emissionen finden Sie ab Seite 78.

Behalten Sie den Überblick. Mit nur einem Blick. Navigation, Infotainment oder Audi connect-Dienste[1] – das optionale Audi virtual cockpit bildet viele fahrerrelevante Informationen brillant in zwei möglichen Ansichten ab. Mit großen oder kleinen Rundinstrumenten. Bequem per Knopfdruck am Lenkrad steuerbar. Mit dem optionalen Audi smartphone interface[2, 3, 4] integrieren Sie Ihre Smartphone-Daten ins Fahrzeug. Und dank Audi connect können Sie auf Wunsch die Welt entdecken, noch bevor Sie einen Meter gefahren sind.

Die Werte für Kraftstoffverbrauch und CO_2-Emissionen finden Sie ab Seite 78.

[1] Rechtliche Informationen und Nutzungshinweise finden Sie auf Seite 86. [2] Informationen über kompatible Mobiltelefone erhalten Sie bei Ihrem Audi Partner. [3] Über die Länderverfügbarkeit informieren Sie sich bitte bei Ihrem Audi Partner.
[4] Audi hat keinen Einfluss darauf, welche Applikationen über das Audi smartphone interface angezeigt werden. Für die innerhalb der Applikationen angezeigten Inhalte und Funktionen sind die jeweiligen Anbieter verantwortlich.

Das Audi S5 Coupé.

Sportlichkeit in Bestform. Progressivität in Reinform. Das ist das Audi S5 Coupé. Von den markanten Stoßfängern und dem spezifischen Kühlergitter mit Doppellamellen über die aerodynamisch optimierten Außenspiegel in Aluminiumoptik bis hin zum S5-Badge im seitlichen Zierelement wurde jedes Detail geschärft. Die serienmäßigen LED-Scheinwerfer und 18-Zoll-Aluminium-Gussräder machen seinen Auftritt unverwechselbar. Und sind nur zwei von vielen Highlights, die außergewöhnliche Dynamik ausstrahlen.

Die Werte für Kraftstoffverbrauch und CO_2-Emissionen finden Sie auf Seite 81.

Fortschritt ist nicht aufzuhalten. Schon gar nicht mit 260 kW.

Das Audi S5 Coupé akzeptiert keine Grenzen. Es verschiebt sie. Das 3,0-Liter-V6-TFSI-Aggregat mit Abgasturbolader entfesselt eine Kraft von 260 kW. Nur 4,7 Sekunden und der S5 durchbricht die 100-km/h-Marke. Beeindruckende Performance. Auch bei der Traktion. Der serienmäßige Allradantrieb quattro macht ihn noch agiler und sicherer. Und die 8-Stufen tiptronic erhöht zusätzlich Dynamik und Komfort. Und senkt gleichzeitig den Verbrauch.

Die Werte für Kraftstoffverbrauch und CO_2-Emissionen finden Sie auf Seite 81.

Begeistert in Lichtgeschwindigkeit: das sportliche Interieur.

Der Innenraum des Audi S5 Coupé beweist, wie komfortabel Sportlichkeit sein kann: mit den optionalen S-Sportsitzen mit Rautensteppung und S-Prägung inklusive pneumatischer Massagefunktion. Dynamisch wird es beim Blick nach vorn: Das optionale Audi virtual cockpit begeistert mit einer S-spezifischen Anzeige für noch sportlichere Optik. Auch in Sachen Individualität werden hier neue Maßstäbe definiert. Mit der Sonderausstattung Kontur/Ambiente Lichtpaket passen Sie die Innenraumbeleuchtung farblich Ihrem persönlichen Geschmack an. Und setzen das gesamte Interieur eindrucksvoll in Szene. Sie bestimmen jedes Detail und sorgen so für leuchtende Augen.

Die Werte für Kraftstoffverbrauch und CO_2-Emissionen finden Sie auf Seite 81.

Der Audi A5 Sportback.

Leistungsstarke Motoren, ein neu entwickeltes Fahrwerk und innovative Assistenten – der Audi A5 Sportback schlägt ein neues Kapitel auf. Auch optisch. Das geschärfte Design mit der sportlich-athletischen Front und breitem, flachem Singleframe sowie die kraftvolle Visualisierung der Motorhaube machen Fortschritt sichtbar. Wieder einmal.

Die Werte für Kraftstoffverbrauch und CO_2-Emissionen finden Sie ab Seite 78.

Punktet mit Progressivität. Beeindruckt auf ganzer Linie.

Allradantrieb quattro, in Dynamik und Präzision verbessertes Fahrwerk, optional mit Dämpferregelung sowie auf Wunsch Dynamiklenkung und Audi drive select serienmäßig – die modernen Technologien im Audi A5 Sportback können sich mehr als sehen lassen. Gleiches gilt für den selbstbewusst-eleganten Auftritt. Unterstrichen von coupétypischen rahmenlosen Türen, sportlichen Chromspangen um die Fensterflächen und der dreidimensional ausgeformten Heckpartie mit lang gezogener Gepäckraumklappe.

Die Werte für Kraftstoffverbrauch und CO_2-Emissionen finden Sie ab Seite 78.

Überzeugt mit Sportlichkeit. Unterstützt den Fahrer.

Das stark ausgeprägte Heck mit dezenter Spoilerkante und der Diffusor sorgen für einen sportlichen Auftritt. Und die zahlreichen Fahrassistenten helfen dabei, dass Sie Ihr Ziel sicher, komfortabel und effizient erreichen. Auf Wunsch mit prädiktivem Effizienzassistenten, adaptive cruise control inklusive Stop&Go-Funktion, Stauassistent, Parkassistent und kamerabasierter Verkehrszeichenerkennung. Modernste Technologien unterstützen Sie in vielen Situationen. Damit Sie sich auf das Wesentliche konzentrieren können: den Fahrspaß.

Die Werte für Kraftstoffverbrauch und CO_2-Emissionen finden Sie ab Seite 78.

Fahren wie unter freiem Himmel. Fühlen wie auf Wolke 7.

Das optionale Panorama-Glasdach eröffnet auf Knopfdruck neue Perspektiven und sorgt für einen hellen, lichtdurchfluteten Innenraum. Über die Zentralverriegelung lässt sich das Dach schon vor dem Einsteigen öffnen. Oder nach dem Aussteigen schließen. Das progressive Design fügt sich perfekt in die sportlich-elegante Linienführung des A5 ein. Und rückt Sie stets ins beste Licht.

Die Werte für Kraftstoffverbrauch und CO_2-Emissionen finden Sie ab Seite 78.

Niemand weiß, was die Zukunft bringt. Aber wir, wie sie aussieht.

Vieles im Blick und vieles im Griff: mit der optionalen Audi MMI Navigation plus mit MMI touch, der 3D-Kartendarstellung und Audi connect. Das innovative Audi Sprachdialogsystem liest dem Fahrer Wünsche sprichwörtlich von den Lippen ab. Sie haben Zugriff auf Radio, Medien, Navigation und Car-Funktionen. Ganz einfach, schnell und intuitiv. Ebenso eindrucksvoll: der 3D-Klang des optionalen Bang & Olufsen Sound System. Verwandeln Sie Ihren Audi in einen Konzertsaal. Und machen Sie jede Fahrt zur Zugabe.

MMI Navigation plus mit MMI touch – viele Funktionen, einfache Bedienung

Die Werte für Kraftstoffverbrauch und CO_2-Emissionen finden Sie ab Seite 78.

Der Audi S5 Sportback.

Sportlichkeit potenziert: Das ist der Audi S5 Sportback. Der S-spezifische Stoßfänger und die Doppelendrohre in Chrom verleihen seiner Performance optisch Ausdruck. Die LED-Heckleuchten mit dynamischem Blinklicht unterstreichen die athletische Linienführung. In Sekundenschnelle machen sie deutlich, wohin man fahren möchte. Und bleiben bei allen Betrachtern noch lange in Erinnerung. Selbst wenn der S5 Sportback schon wieder außer Sichtweite ist.

Die Werte für Kraftstoffverbrauch und CO_2-Emissionen finden Sie auf Seite 81.

Sprintet davon.
Stellt seine Leistung zur Schau.

Wenige Augenblicke entscheiden über den ersten Eindruck. Nach nur 4,7 Sekunden können Sie bei 100 km/h erfahren: Hier ist ein Sportler in Hochform am Start. Serienmäßig mit S-spezifischem Sportfahrwerk. Pure Dynamik, individuell erlebbar. Dank optionaler Dämpferregelung in Verbindung mit Audi drive select und optionalem quattro mit Sportdifferenzial in jeder von Ihnen gewählten Gangart.

Die Werte für Kraftstoffverbrauch und CO_2-Emissionen finden Sie auf Seite 81.

Das Audi A5 Cabriolet.

Am Tag, in der Nacht, auf einer Küstenstraße oder in der Stadt – das Audi A5 Cabriolet begeistert bei jeder Fahrt. Und auf den ersten Blick. Jedes Detail betont seine Dynamik und Progressivität. Der markante Singleframe, die ausgeprägte Schulterlinie, das neu gestaltete Stoffverdeck – alles unverwechselbare Merkmale, die die sportliche Eleganz hervorheben.

Die Werte für Kraftstoffverbrauch und CO_2-Emissionen finden Sie ab Seite 81.

Für alle, die nicht auf die Zukunft warten möchten: bitte Startknopf drücken.

Eine kleine Bewegung, die große Kraft entfesselt. Ob TFSI- oder TDI-Motor – das Audi A5 Cabriolet beeindruckt mit Effizienz und sportlicher Dynamik. Bis zu einer Geschwindigkeit von 50 km/h lässt sich das Verdeck bequem per Tastendruck öffnen. Und wieder schließen. Der Allradantrieb quattro sorgt für mehr Traktion und Dynamik. Und das flache Heck mit der in die Zierleiste des Verdeckkastendeckels integrierten dritten Bremsleuchte lässt das Audi A5 Cabriolet auch beim Bremsen in einem guten Licht erscheinen.

Die Werte für Kraftstoffverbrauch und CO_2-Emissionen finden Sie ab Seite 81.

Neuerungen stoßen oft auf Widerstand. Hier passiert das Gegenteil.

Manche Innovationen klingen vom ersten Moment an nach einer guten Idee. Wie zum Beispiel die Gurtmikrofone. Beim Telefonieren sorgen sie für eine gute Sprachqualität. Selbst bei geöffnetem Verdeck. Auch die neue Interieur-Architektur überzeugt schon beim Einsteigen. Hochwertig verarbeitet und besonders großzügig. Damit Sie viel Freiraum haben, um eigene Ideen umzusetzen.

Die Werte für Kraftstoffverbrauch und CO_2-Emissionen finden Sie ab Seite 81.

Was uns voranbringt: Innovationen.

Kann sich hören lassen: Das serienmäßige Akustikverdeck unterstreicht nicht nur den klassischen Cabriolet-Charakter des Audi A5, sondern dämmt auch Außengeräusche effektiv ab. So genießen Sie selbst bei hohen Geschwindigkeiten viel Ruhe im Innenraum. Mit der serienmäßigen Komfortöffnung bedarf es nur eines Tastendrucks, um das Verdeck zu öffnen oder zu schließen. Ganz automatisch bis zu einer Geschwindigkeit von 50 km/h. Alles, was Sie dann noch tun müssen: den Fahrtwind genießen.

Die Werte für Kraftstoffverbrauch und CO_2-Emissionen finden Sie ab Seite 81.

Das Audi S5 Cabriolet.

Neuerungen verbreiten sich immer schneller. Bestes Beispiel ist das Audi S5 Cabriolet. Der V6-TFSI-Motor mit 260 kW und einem Drehmoment von 500 Nm katapultiert es in nur 5,1 Sekunden von 0 auf 100 km/h. Und überzeugt mit gesenkten CO_2-Emissionen. Auch das Design ist ein weiterer Schritt in Sachen Fortschritt. Der S-spezifische Kühlergrill. Die optionalen 19-Zoll-Aluminium-Gussräder im 5-Speichen-Cavo-Design. Die athletische Silhouette. Die Außenspiegel in Aluminiumoptik. Das S5 Cabriolet kann sich sehen lassen. Und ist doch in Sekundenschnelle wieder außer Sichtweite.

Die Werte für Kraftstoffverbrauch und CO_2-Emissionen finden Sie auf Seite 83.

Nicht einfach eine Vision von Kraft. Ihr Ebenbild.

Das Audi S5 Cabriolet verkörpert Sportlichkeit auf progressive Art. Die geschärfte Seitenlinie, der längere Radstand und das flache Heck verleihen ihm eine athletische Präsenz. Die Doppelendrohre bringen seine Leistung unmissverständlich zum Ausdruck. Selbst wenn der Motor noch nicht gestartet wurde.

Die Werte für Kraftstoffverbrauch und CO_2-Emissionen finden Sie auf Seite 83.

Eine eindrucksvolle Art, Ideen anfassbar zu machen.

Das Interieur des Audi S5 Cabriolet ist der Ort, an dem Progressivität sichtbar, fühlbar und fassbar wird. Auf Wunsch setzen Dekoreinlagen in Carbon Atlas sportliche Akzente. Die optionalen S-Sportsitze vorn sind mit einer pneumatischen Massagefunktion ausgestattet. So können Sie Ihr Ziel stets entspannt erreichen. Das optionale Sportkontur-Lederlenkrad im 3-Speichen-Design mit Multifunktion plus unten abgeflacht inklusive Schaltwippen liegt gut in der Hand. Mehr Individualität, Eleganz oder Dynamik? Entscheiden Sie sich für eine der zahlreichen Ausstattungsvarianten und lassen Sie Ihre Vision von Sportlichkeit Wirklichkeit werden.

Die Werte für Kraftstoffverbrauch und CO_2-Emissionen finden Sie auf Seite 83.

Vielfältiger.

Ein kleiner Ausblick auf Ihre Möglichkeiten.

Der Audi A5 – ein außergewöhnliches Automobil, das mit großer Ausstattungsqualität und -vielfalt überzeugt. Das zeigen auch viele weitere Highlights – lassen Sie sich inspirieren.

Extra für Sie.

Faszinierende Highlights.

Auf Wunsch machen Assistenzsysteme und Komfortfeatures jede Fahrt mit Ihrem Audi A5 zu einem ganz besonderen Erlebnis. Lassen Sie sich begeistern.

adaptive cruise control[1] – hält durch automatisches Bremsen und Beschleunigen den voreingestellten Abstand zu vorausfahrenden Fahrzeugen weitestgehend konstant

Audi pre sense city[1] – kann helfen, drohende Kollisionen mit Fahrzeugen und Fußgängern bei Geschwindigkeiten bis ca. 85 km/h durch Warnsignale und Bremseingriffe zu verhindern

Abbiegeassistent links[1] – erkennt beim Linksabbiegen entgegenkommende Fahrzeuge auf der Gegenfahrbahn und bremst in als kritisch erkannten Situationen

Querverkehrassistent hinten[1] – zeigt beim Rückwärtsausparken aus Querparklücken herannahende Fahrzeuge im MMI-Display und kann per Warnton bzw. Bremsruck helfen, als kritisch erkannte Situationen zu vermeiden

Ausstiegswarnung[1] – erkennt von hinten herannahende Fahrzeuge und Fahrradfahrer und warnt in als kritisch erkannten Situationen die Insassen vor dem Öffnen der Tür

Bei den gezeigten bzw. beschriebenen Ausstattungen handelt es sich teilweise um Sonderausstattungen gegen Mehrpreis. Detaillierte Angaben zu Serien- und Sonderausstattungen erhalten Sie unter www.audi.com oder bei Ihrem Audi Partner. [1] Bitte beachten Sie: Die Systeme arbeiten nur innerhalb von Systemgrenzen und unterstützen den Fahrer. Die Verantwortlichkeit und notwendige Aufmerksamkeit im Straßenverkehr verbleiben beim Fahrer.

Die Werte für Kraftstoffverbrauch und CO_2-Emissionen finden Sie ab Seite 78.

Audi smartphone interface[1, 2, 3] **–** verbindet Ihr Smartphone mit Ihrem Audi und bringt Ihre Smartphone-Inhalte nahtlos über USB direkt ins MMI-Display

Komfortklimaautomatik für hohe Luftqualität und mit neuer Bedienoberfläche

A5/S5 Sportback – elektrische Gepäckraumklappe serienmäßig, optional mit Sensorsteuerung; großzügiger Gepäckraum mit einem Ladevolumen[4] von bis zu 480 l

Bei den gezeigten bzw. beschriebenen Ausstattungen handelt es sich teilweise um Sonderausstattungen gegen Mehrpreis. Detaillierte Angaben zu Serien- und Sonderausstattungen erhalten Sie unter www.audi.com oder bei Ihrem Audi Partner. [1] Informationen über kompatible Mobiltelefone erhalten Sie bei Ihrem Audi Partner. [2] Über die Länderverfügbarkeit informieren Sie sich bitte bei Ihrem Audi Partner. [3] Audi hat keinen Einfluss darauf, welche Applikationen über das Audi smartphone interface angezeigt werden. Für die innerhalb der Applikationen angezeigten Inhalte und Funktionen sind die jeweiligen Anbieter verantwortlich. [4] Technische Spezifikationen beziehen sich auf ein Basisfahrzeug ohne landesspezifische Setzungen und gewählte Sonderausstattungen.

Die Werte für Kraftstoffverbrauch und CO_2-Emissionen finden Sie ab Seite 78.

Emissionsreduzierter.

Mit innovativer g-tron Technologie.

Der Audi A5 Sportback g-tron mit seinem sportlichen 2,0-Liter-TFSI-Motor mit 125 kW verbindet Alltagstauglichkeit mit emissionsreduziertem Fahren. Die Reichweite[1] liegt im Gasbetrieb bei bis zu 500 km und bei Bedarf im Benzinbetrieb bei weiteren 450 km. So stellt der A5 Sportback g-tron, in Verbindung mit Audi e-gas[2, 3], einen wichtigen Meilenstein für den nächsten Schritt auf dem Weg zu unserer Vision der CO_2-neutralen Mobilität dar. g-tron – Vorsprung. Schon vor dem Start.

g-tron Kombiinstrument – übersichtliche Anzeige der Füllstände des Benzintanks sowie der CNG-Behälter. Das Fahrerinformationssystem zeigt den Verbrauch im jeweils aktuellen Modus an.

4 leichte und kompakte CNG-Behälter – das Speichervolumen von zusammen 19 kg CNG reicht für rund 500 km[1].

Die Werte für Kraftstoffverbrauch und CO_2-Emissionen finden Sie auf Seite 84.

Bei den gezeigten bzw. beschriebenen Ausstattungen handelt es sich teilweise um Sonderausstattungen gegen Mehrpreis. Detaillierte Angaben zu Serien- und Sonderausstattungen erhalten Sie unter www.audi.com oder bei Ihrem Audi Partner. [1] Die angegebene Reichweite kann variieren durch Einsatz von Zusatzverbrauchern, Klimaanlage, Außentemperatur, Fahrgeschwindigkeit, Zuladung/Mehrausstattung, Räder-/Reifengröße, Topografie, Fahrstil, Verkehrssituation. [2] Mit Audi e-gas hat Audi dafür in eigener Produktion einen Treibstoff entwickelt. Er wird u. a. aus erneuerbaren Energien, Wasser, CO_2 und Reststoffen generiert: In einem innovativen Verfahren wird CO_2 der Atmosphäre entnommen und mit Hilfe von Power-to-Gas- und Biomethan-Anlagen in Treibstoff umgewandelt. [3] Rechtshinweise zum Audi e-gas finden Sie auf Seite 86.

Außergewöhnlicher.

Mit A5 design und Audi design selection.

Im Audi A5 ist genügend Raum für eigene Ideen. Mit der Linie A5 design setzen Sie zum Beispiel elegante Akzente, die Ihre Persönlichkeit widerspiegeln. Machen Sie ein außergewöhnliches Fahrzeug noch außergewöhnlicher. Stilvoll gelingt das mit der Audi design selection, die eine ästhetische Vorauswahl an besonderen Materialien und Farben im Innenraum bietet. Kombinieren Sie auf Wunsch ausgewählte Dekoreinlagen mit feinsten Ledersitzen, die über attraktive Kontrastnähte verfügen.

Linie A5 design – u. a. mit Aluminium-Gussrädern im 5-Arm-Dynamik-Design – Kühlerschutzgitter in Titanschwarz mit Lamellen in Chrom – Chromeinleger in den Türgriffen – weitere Differenzierungen im Interieur

Audi design selection – Interieurelemente in Kunstleder: Armauflage in der Farbe des Sitzes (Schwarz, Felsgrau, Atlasbeige, Zedernbraun oder Arrasrot; bei Alcantara/Leder-Kombination und Leder Feinnappa mit Kontrastnaht) – Mittelkonsole in Schwarz, Felsgrau oder Atlasbeige (Felsgrau oder Atlasbeige bei Alcantara/Leder-Kombination und Leder Feinnappa mit Kontrastnaht)

Audi design selection – u. a. Sitzbezüge optional in Leder Feinnappa in Arrasrot mit Kontrastnaht und Biese in Granitgrau; wahlweise in Atlasbeige bzw. Zedernbraun, jeweils mit Kontrastnaht und Biese in Granitgrau – Lederlenkrad im 3-Speichen-Design mit Multifunktion plus – Dekoreinlagen optional in Eiche grau naturell
Viele weitere Highlights unter www.audi.com

Die Werte für Kraftstoffverbrauch und CO_2-Emissionen finden Sie ab Seite 78.

Bei den gezeigten bzw. beschriebenen Ausstattungen handelt es sich teilweise um Sonderausstattungen gegen Mehrpreis. Detaillierte Angaben zu Serien- und Sonderausstattungen erhalten Sie unter www.audi.com oder bei Ihrem Audi Partner.

Sportlicher.

Mit A5 sport und dem S line Sportpaket.

Zeigen Sie sich mit der Ausstattungsvariante A5 sport von Ihrer sportlichen Seite – auf ganzer Linie. Mit Details, die das dynamische Temperament Ihres Audi A5 eindrucksvoll unterstreichen. Noch mehr Highlights setzt das S line Sportpaket, das den sportlichen Charakter des Fahrzeugs insbesondere im Innenraum weiter schärft.

Linie A5 sport – u. a. Diffusor lackiert in Wagenfarbe mit horizontaler Zierleiste in Aluminiumsilber matt – Endrohrblenden in Chrom
Viele weitere Highlights unter www.audi.com

S line Sportpaket – u. a. Sportsitze vorn mit S-Prägung in den Lehnen – S line-Sitzbezüge optional in Leder Feinnappa in Rotorgrau mit Kontrastnaht in Anthrazit; wahlweise in Schwarz mit Kontrastnaht in Felsgrau – Innenraum, Armaturentafel und Dachhimmel in Schwarz – optional S line-Sportkontur-Lederlenkrad im 3-Speichen-Design mit Multifunktion plus unten abgeflacht – Dekoreinlagen Aluminium matt gebürstet – Pedalerie und Fußstütze in Edelstahl

S line Sportpaket – Aluminium-Gussräder im 5-Doppelspeichen-Stern-Design (S-Design)

Die Werte für Kraftstoffverbrauch und CO_2-Emissionen finden Sie ab Seite 78.
Bei den gezeigten bzw. beschriebenen Ausstattungen handelt es sich teilweise um Sonderausstattungen gegen Mehrpreis. Detaillierte Angaben zu Serien- und Sonderausstattungen erhalten Sie unter www.audi.com oder bei Ihrem Audi Partner.

Markanter.

Mit dem S line Exterieurpaket.

Unterstreichen Sie den sportlichen Charakter Ihres Audi A5 nicht nur – steigern Sie ihn. Das S line Exterieurpaket zeigt auf den ersten Blick starke Performance. Athletische Details verleihen der markanten Linienführung eine noch einzigartigere Note und setzen kraftvolle Akzente.

Neues Zierelement in Chrom mit S line-Schriftzug

Diffusoreinsatz in Twilightgrau matt – Einleger im hinteren Stoßfänger in Wabenstruktur – verchromte Blenden der Abgasendrohre

Kühlerschutzgitter in Twilightgrau matt mit Lamellen in Aluminiumsilber matt
Viele weitere Highlights unter www.audi.com

S line Exterieurpaket – u. a. Stoßfänger vorn und hinten, seitliche Lufteinlassgitter sowie Diffusoreinsatz in sportlich-markantem Design – Kühlergrill in Twilightgrau matt – Lamellen in Aluminiumsilber matt – seitliche Schwellerleisten schwarz genarbt – beleuchtete Einstiegsleisten vorn mit Aluminiumeinleger und S-Schriftzug – S line-Emblem auf den vorderen Kotflügeln

Die Werte für Kraftstoffverbrauch und CO_2-Emissionen finden Sie ab Seite 78.

Bei den gezeigten bzw. beschriebenen Ausstattungen handelt es sich teilweise um Sonderausstattungen gegen Mehrpreis. Detaillierte Angaben zu Serien- und Sonderausstattungen erhalten Sie unter www.audi.com oder bei Ihrem Audi Partner.

Lederausstattung in Leder Feinnappa Audi exclusive mit Sportsitzen vorn in Classicrot/Alabasterweiß – Bedienelemente in Leder Audi exclusive in Classicrot mit Kontrastnähten in Alabasterweiß – Dekoreinlagen in Arktisweiß – Türverkleidungseinsätze in Alabasterweiß – Fußmatten Audi exclusive mit Keder in Classicrot und Biese und Kontrastnaht in Alabasterweiß

Bedienelemente in Leder Audi exclusive in Classicrot mit Kontrastnähten in Alabasterweiß

Unverwechselbarer.

Mit Audi exclusive.

Machen Sie aus Ihrem Audi A5 ein Unikat – so unverwechselbar wie Sie selbst – durch Audi exclusive. Mit ausgewählten Dekoren, farbigem Leder und individueller Lackierung aus einem großen Farbangebot. Ganz so, wie Sie es wünschen.

Audi A5 Coupé mit Individuallackierung Audi exclusive in Dark Burgundy – Aluminium-Gussräder Audi Sport im 5-Speichen-Blade-Design, Größe 8,5 J × 19 mit Reifen 255/35 R 19[1]

Die Werte für Kraftstoffverbrauch und CO_2-Emissionen finden Sie ab Seite 78.

Audi exclusive ist ein optional erhältliches Angebot der Audi Sport GmbH.
Detaillierte Angaben zu Serien- und Sonderausstattungen erhalten Sie unter www.audi.com oder bei Ihrem Audi Partner.
[1] Angaben zu den technischen Eigenschaften der Reifen finden Sie auf Seite 85.

Daytonagrau Perleffekt

Mondscheinblau Metallic

Matadorrot Metallic

Gotlandgrün Metallic

Navarrablau Metallic

Florettsilber Metallic

Argusbraun Metallic

Individuallackierung Audi exclusive in Dark Burgundy[1]

Starker Anblick.

Wählen Sie die Lackfarbe, die am besten zu Ihrer Persönlichkeit passt. Verlassen Sie sich dabei auf hervorragende Qualität, denn Ihr Fahrzeug wird nicht einfach lackiert, sondern vierfach. Damit Sie darin nicht nur glänzend auftreten, sondern Ihr Audi auch vor Umwelteinflüssen und Abnutzung geschützt ist. Für einen starken Anblick, ein Autoleben lang.

Viele weitere Lackierungen unter www.audi.com

Die Werte für Kraftstoffverbrauch und CO_2-Emissionen finden Sie ab Seite 78.

Bei den gezeigten bzw. beschriebenen Ausstattungen handelt es sich teilweise um Sonderausstattungen gegen Mehrpreis. Detaillierte Angaben zu Serien- und Sonderausstattungen erhalten Sie unter www.audi.com oder bei Ihrem Audi Partner.

[1]Ein Angebot der Audi Sport GmbH.

Starke Akustik.

Das Audi Akustikverdeck reduziert die Geräusche im Innenraum spürbar. Dafür sorgt eine Dämmung aus Polyurethanschaum, die den Geräuschkomfort im Interieur deutlich erhöht. Verschiedene individuell wählbare Verdeckfarben unterstreichen zusätzlich die elegante Sportlichkeit Ihres Audi A5/S5 Cabriolet. Mit der Komfortöffnung lässt sich das Verdeck ganz unkompliziert öffnen und schließen. In nur wenigen Sekunden. Und bei einer Geschwindigkeit von bis zu 50 km/h.

Schwarz

Braun

Rot

Grau

Die Werte für Kraftstoffverbrauch und CO_2-Emissionen finden Sie ab Seite 81.

Bei den gezeigten bzw. beschriebenen Ausstattungen handelt es sich teilweise um Sonderausstattungen gegen Mehrpreis.
Detaillierte Angaben zu Serien- und Sonderausstattungen erhalten Sie unter www.audi.com oder bei Ihrem Audi Partner.

Starker Auftritt.

Mit Audi Rädern unterstreichen Sie Ihren individuellen Stil und den Charakter Ihres Audi A5. Gönnen Sie sich einen besonders starken Auftritt mit Ihrem Lieblingsdesign. Für das gute Gefühl unterwegs: Audi Räder durchlaufen spezifische Testverfahren, sind besonders geprüft und von hoher Qualität.

19-Zoll-Aluminium-Gussräder Audi Sport im 5-Speichen-Blade-Design[1]

18-Zoll-Aluminium Gussräder im 5-Doppelspeichen-Stern-Design (S-Design)

20-Zoll-Aluminium-Gussräder Audi Sport im 5-Arm-Rotor-Design in Titanoptik matt, glanzgedreht[1,2]

19-Zoll-Aluminium-Gussräder im 5-Speichen-Cavo-Design (S-Design), kontrastgrau, teilpoliert[2]

19-Zoll-Aluminium-Gussräder im Vielspeichen-Design, kontrastgrau, teilpoliert[2]

18-Zoll-Aluminium-Gussräder im 5-Arm-Dynamik-Design

19-Zoll-Aluminium-Gussräder im 5-Parallelspeichen-Design

Viele weitere Räder unter www.audi.com

[1]Ein Angebot der Audi Sport GmbH. [2]Bitte beachten Sie die Besonderheiten zu den Rädern auf Seite 85. Bei den gezeigten bzw. beschriebenen Ausstattungen handelt es sich teilweise um Sonderausstattungen gegen Mehrpreis. Detaillierte Angaben zu Serien- und Sonderausstattungen erhalten Sie unter www.audi.com oder bei Ihrem Audi Partner.

Hochwertiger.

Mit den Stoff- und Lederausstattungen.

In Ihrem Audi nehmen Sie einen besonderen Platz ein. Auf Vorder- und Rücksitzen wird exklusiver Komfort fühlbar: durch hochwertige Materialien und eine erstklassige Verarbeitung. Ganz gleich, für welchen Sitzbezug Sie sich entscheiden. Hier sitzen Sie richtig.

Sportsitz vorn
in Leder Feinnappa arrasrot

S-Sportsitz vorn
in Leder Feinnappa rotorgrau

Normalsitz in Stoff Index schwarz

Viele weitere Sitzbezüge unter www.audi.com
Bei den gezeigten bzw. beschriebenen Ausstattungen handelt es sich teilweise um Sonderausstattungen gegen Mehrpreis. Detaillierte Angaben zu Serien- und Sonderausstattungen erhalten Sie unter www.audi.com oder bei Ihrem Audi Partner.

Leder Milano schwarz

Alcantara/Leder-Kombination atlasbeige
mit Kontrastnähten

Leder Milano felsgrau

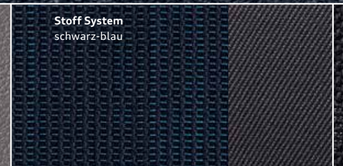

Stoff System
schwarz-blau

Stoff Fazit/Leder
schwarz

Leder/Kunstleder-Kombination perforiert
nougatbraun

Alcantara Frequenz/Leder-Kombination
schwarz

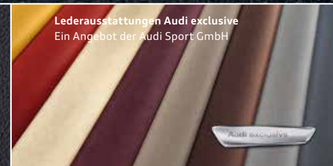

Lederausstattungen Audi exclusive
Ein Angebot der Audi Sport GmbH

Ausgewählter.

Mit den Dekoreinlagen.

Exklusives Ambiente ist eine Frage des Stils. Ihres Stils. Den Sie bis ins Detail verfeinern können. Setzen Sie fühlbare Akzente mit den hochwertigen Audi Dekoreinlagen. Erleben Sie die Faszination ausgewählter Materialien: feine Hölzer, Carbon, Klavierlack oder Aluminiumdekore – kombinieren Sie individuell nach Ihrem persönlichen Geschmack.

Viele weitere Dekoreinlagen unter www.audi.com
Bei den gezeigten bzw. beschriebenen Ausstattungen handelt es sich teilweise um Sonderausstattungen gegen Mehrpreis.
Detaillierte Angaben zu Serien- und Sonderausstattungen erhalten Sie unter www.audi.com oder bei Ihrem Audi Partner.

Klavierlack schwarz Audi exclusive
Ein Angebot der Audi Sport GmbH

Aluminium Ellipse silber

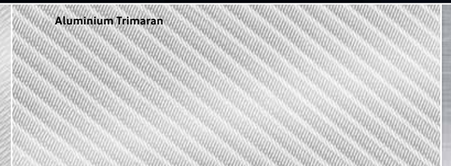

Aluminium Trimaran

Aluminium matt gebürstet

Carbon Atlas

Dekoreinlagen Holz Audi exclusive
Ein Angebot der Audi Sport GmbH

So individuell wie Ihr Leben.

Zeitloses Design und beeindruckende Performance – was Ihr Audi A5-Modell auszeichnet, lässt sich mit Audi Original Zubehör noch steigern. Egal, ob in pulsierenden Metropolen oder auf kurvigen Straßen: Mit optischen und funktionellen Highlights setzen Sie individuelle Akzente und erleben neuen Fahrkomfort. Hochwertig, zuverlässig und hervorragend auf Ihren A5 abgestimmt.

Weitere Informationen erhalten Sie im Zubehörkatalog, unter **www.audi.com** und bei Ihrem Audi Partner.

Außenspiegelgehäuse in Carbon – aus hochwertigem Sichtcarbon. Unterstreichen den sportlichen Charakter Ihres Fahrzeugs

Induktive Ladehülle – für kabelloses Laden des Apple iPhone (Generation 5 bis 7). Nach iPhone-Richtlinien von Apple (MFi) zertifiziert

Textilfußmatten Premium – maßgeschneidert. Aus dichtem Velours. Mit A5-Schriftzug

Winter-Aluminium-Gussräder im ausdrucksstarken 5-Arm-Ramus-Design – in der Dimension 8,5 J x 19, erhältlich in Schwarz glänzend und Brillantsilber (Abb. oben)
Frontspoiler – signalisiert pure Kraft. Ab Werk grundiert. Gegen Aufpreis in vielen gewünschten Farben lackierbar.
Seitenschweller – unterstreichen die dynamische Seitenpartie und verleihen dem Fahrzeug eine individuelle Note.
Grundträger – für diverse Dachaufbauten; einfach zu montieren und diebstahlhemmend abschließbar (maximal zulässiges Gesamtgewicht von Träger, Aufbauteilen und Beladung siehe Bordbuch)
Ski- und Gepäckboxen – im Audi Design, abschließbar und beidseitig zu öffnen. Erhältlich in den Größen 300 l, 360 l und 405 l (Abb. oben)

Die Werte für Kraftstoffverbrauch und CO_2-Emissionen finden Sie ab Seite 78.

Faszination Audi A5.
Mehr davon online.

Entdecken Sie die Welt des Audi A5. Mehr Informationen, mehr Individualität und mehr Exklusivität. Jetzt auf www.audi.com.

Scannen Sie den QR-Code mit einem Smartphone oder Tablet und entdecken Sie die Welt des Audi A5. Verbindungskosten gemäß Mobilfunkvertrag

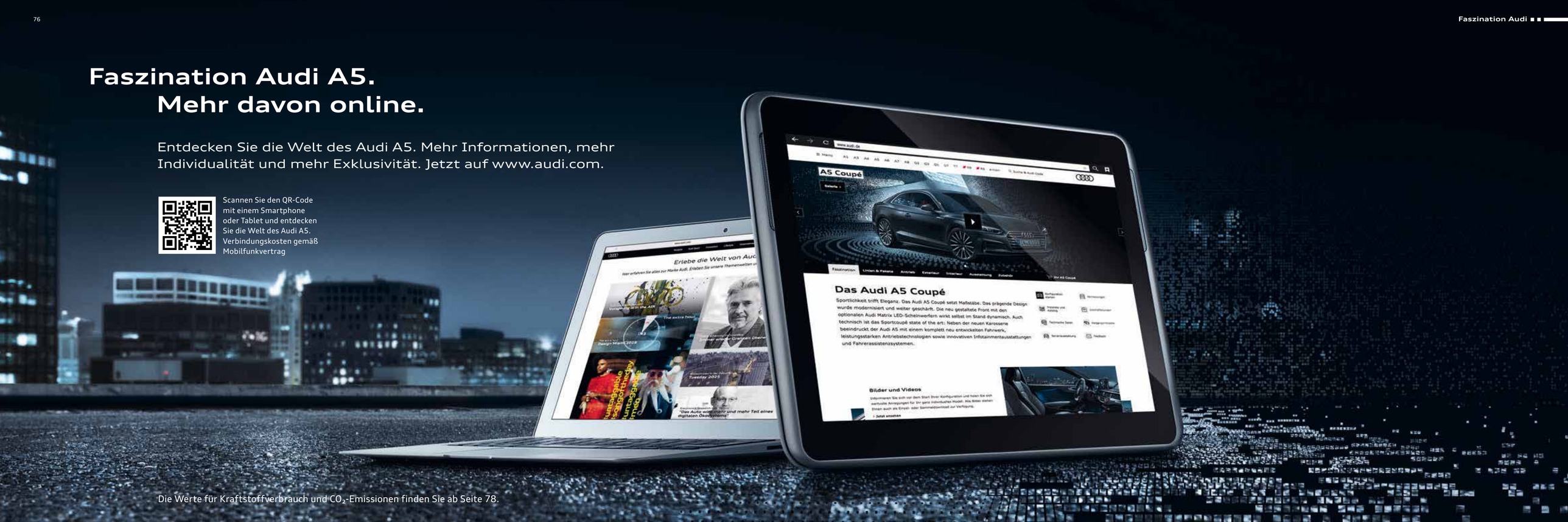

Die Werte für Kraftstoffverbrauch und CO_2-Emissionen finden Sie ab Seite 78.

Modell	Audi A5 1.4 TFSI (110 kW)		Audi A5 2.0 TFSI (140 kW)				Audi A5 2.0 TFSI (185 kW)		Audi A5 2.0 TFSI quattro (185 kW)			
Motorbauart	Reihen-4-Zylinder-Ottomotor mit Benzin-direkteinspritzung		Reihen-4-Zylinder-Ottomotor mit Benzin-direkteinspritzung, Abgasturboaufladung und Audi valvelift system				Reihen-4-Zylinder-Ottomotor mit Benzin-direkteinspritzung, Abgasturboaufladung und Audi valvelift system		Reihen-4-Zylinder-Ottomotor mit Benzin-direkteinspritzung, Abgasturboaufladung und Audi valvelift system			
Hubraum in cm³ (Ventile pro Zylinder)	1.395 (4)		1.984 (4)				1.984 (4)		1.984 (4)			
Max. Leistung[1] in kW bei min⁻¹	110/5.000–6.000		140/4.200–6.000				185/5.000–6.000		185/5.000–6.000			
Max. Drehmoment in Nm bei min⁻¹	250/1.500–3.500		320/1.450–4.200				370/1.600–4.500		370/1.600–4.500			
Kraftübertragung												
Antriebsart	Vorderradantrieb		Vorderradantrieb				Vorderradantrieb		Permanent verfügbarer Allradantrieb quattro			
Getriebeart	[7-Gang S tronic]		6-Gang-Handschaltgetriebe [7-Gang S tronic]				[7-Gang S tronic]		6-Gang-Handschaltgetriebe [7-Gang S tronic]			
Gewicht/Volumen	**Coupé**	**Sportback**	**Coupé**		**Sportback**		**Coupé**	**Sportback**	**Coupé**		**Sportback**	
Leergewicht[2] in kg	[1.465]	[1.500]	1.480	[1.525]	1.520	[1.550]	[1.535]	[1.565]	1.570	[1.595]	1.610	[1.630]
Zul. Gesamtgewicht in kg	[1.890]	[1.995]	1.915	[1.960]	2.025	[2.055]	[1.960]	[2.065]	1.995	[2.020]	2.105	[2.130]
Zul. Dachlast/Stützlast in kg	[75/80]	90/80	75/80	[75/80]	90/80	[90/80]	[75/80]	[90/80]	75/80	75/80	90/80	[90/80]
Zul. Anhängelast[3] in kg												
ungebremst	[730]	[750]	740	[750]	750	[750]	[750]	[750]	750	[750]	750	[750]
bei 12 % Steigung	[1.400]	[1.400]	1.500	[1.500]	1.500	[1.500]	[1.700]	[1.700]	1.700	[1.700]	1.700	[1.700]
bei 8 % Steigung	[1.600]	[1.600]	1.700	[1.700]	1.700	[1.700]	[1.900]	[1.900]	1.900	[1.900]	1.900	[1.900]
Tankinhalt ca. in l	[54]	[54]	54	[54]	54	[54]	[54]	[54]	58	[58]	58	[58]
Fahrleistung/Verbrauch[4]												
Höchstgeschwindigkeit in km/h	[210][5]	[210][5]	240[5]	[240][5]	240[5]	[239][5]	[250][5]	[250][5]	250[5]	[250][5]	250[5]	[250][5]
Beschleunigung 0–100 km/h in s	[8,7]	[8,9]	7,2	[7,3]	7,5	[7,5]	[6,3]	[6,5]	6,0	[5,8]	6,0	[6,0]
Kraftstoffart	Super schwefelfrei ROZ 95[6]		Super schwefelfrei ROZ 95[6]				Super schwefelfrei ROZ 95[6]		Super schwefelfrei ROZ 95[6]			
Kraftstoffverbrauch[7,8] in l/100 km												
innerorts	[6,9–6,7]	[7,0–6,9]	7,5–7,4	[6,7–6,5]	7,6	[7,1]	[7,5–7,4]	[7,6–7,5]	8,3–8,1	[7,9–7,8]	8,3–8,1	[8,0–7,9]
außerorts	[4,8–4,4]	[4,9–4,5]	4,7–4,6	[4,7–4,3]	4,9–4,8	[4,8–4,6]	[5,0–4,9]	[5,2–4,9]	5,5–5,2	[5,5–5,3]	5,5–5,2	[5,7–5,5]
kombiniert	[5,6–5,3]	[5,6–5,4]	5,7–5,6	[5,4–5,1]	5,9–5,8	[5,7–5,5]	[5,9–5,8]	[6,1–5,8]	6,5–6,3	[6,4–6,2]	6,5–6,3	[6,5–6,4]
CO_2-Emissionen[7,8] in g/km kombiniert	[128–122]	[130–124]	130–128	[123–117]	133–131	[129–124]	[134–131]	[137–132]	148–142	[145–141]	149–143	[148–144]
Abgasnorm	[EU6]	[EU6]	EU6	[EU6]	EU6	[EU6]	[EU6]	[EU6]	EU6	[EU6]	EU6	[EU6]

Modell	Audi A5 2.0 TDI (110 kW)[9]				Audi A5 2.0 TDI quattro (110 kW)[9]		Audi A5 2.0 TDI ultra (140 kW)[9]				Audi A5 2.0 TDI (140 kW)[9]			
Motorbauart	Reihen-4-Zylinder-Dieselmotor mit Common-Rail-Einspritzsystem und Abgasturboaufladung				Reihen-4-Zylinder-Dieselmotor mit Common-Rail-Einspritzsystem und Abgasturboaufladung		Reihen-4-Zylinder-Dieselmotor mit Common-Rail-Einspritzsystem und Abgasturboaufladung				Reihen-4-Zylinder-Dieselmotor mit Common-Rail-Einspritzsystem und Abgasturboaufladung			
Hubraum in cm³ (Ventile pro Zylinder)	1.968 (4)				1.968 (4)		1.968 (4)				1.968 (4)			
Max. Leistung[1] in kW bei min⁻¹	110/3.250–4.200				110/3.250–4.200		140/3.800–4.200				140/3.800–4.200			
Max. Drehmoment in Nm bei min⁻¹	320/1.500–3.250				320/1.500–3.250		400/1.750–3.000				400/1.750–3.000			
Kraftübertragung														
Antriebsart	Vorderradantrieb				Permanent verfügbarer Allradantrieb quattro		Vorderradantrieb				Vorderradantrieb			
Getriebeart	6-Gang-Handschaltgetriebe [7-Gang S tronic]				6-Gang-Handschaltgetriebe		6-Gang-Handschaltgetriebe [7-Gang S tronic]				6-Gang-Handschaltgetriebe [7-Gang S tronic]			
Gewicht/Volumen	**Coupé**		**Sportback**		**Sportback**		**Coupé**		**Sportback**		**Coupé**		**Sportback**	
Leergewicht[2] in kg	1.505	[1.550]	1.545	[1.590]	1.635		1.535	[1.565]	1.575	[1.595]	1.535	[1.565]	1.575	[1.595]
Zul. Gesamtgewicht in kg	1.960	[2.000]	2.075	[2.110]	2.150		1.985	[2.015]	2.095	[2.115]	1.985	[2.015]	2.095	[2.115]
Zul. Dachlast/Stützlast in kg	75/80	[75/80]	90/80	[90/80]	90/80		75/80	[75/80]	90/80	[90/80]	75/80	[75/80]	90/80	[90/80]
Zul. Anhängelast[3] in kg														
ungebremst	750	[750]	750	[750]	750		750	[750]	750	[750]	750	[750]	750	[750]
bei 12 % Steigung	1.700	[1.700]	1.700	[1.700]	1.800		1.400	[1.400]	1.400	[1.400]	1.700	[1.700]	1.700	[1.700]
bei 8 % Steigung	1.900	[1.900]	1.900	[1.900]	2.000		1.600	[1.600]	1.600	[1.600]	1.900	[1.900]	1.900	[1.900]
Tankinhalt/AdBlue-Tank[9] ca. in l	40/12	[40/12]	40/12	[40/12]	58/12		40/12	[40/12]	40/12	[40/12]	40/12	[40/12]	40/12	[40/12]
Fahrleistung/Verbrauch[4]														
Höchstgeschwindigkeit in km/h	221	[219]	219	[217]	217		210[5]	[210][5]	210[5]	[210][5]	240	[238]	238	[235]
Beschleunigung 0–100 km/h in s	8,9	[8,7]	9,0	[8,9]	8,9		7,7	[7,7]	8,0	[7,9]	7,7	[7,7]	7,9	[7,9]
Kraftstoffart	Diesel schwefelfrei[10]				Diesel schwefelfrei[10]		Diesel schwefelfrei[10]				Diesel schwefelfrei[10]			
Kraftstoffverbrauch[7,8] in l/100 km														
innerorts	4,9–4,8	[5,0–4,9]	5,0	[5,0–4,9]	5,3–5,2		5,1–5,0	[4,9–4,7]	5,1–5,0	[4,9–4,8]	5,4–5,1	[5,0–4,8]	5,4–5,2	[5,0–4,9]
außerorts	3,8–3,7	[4,0–3,8]	3,9–3,8	[4,0–3,8]	4,2–3,9		3,8–3,7	[3,8–3,6]	3,9–3,7	[4,0–3,7]	4,1–3,8	[4,1–3,7]	4,1–3,8	[4,1–3,8]
kombiniert	4,2–4,1	[4,3–4,2]	4,3–4,2	[4,4–4,2]	4,6–4,4		4,2–4,1	[4,2–4,0]	4,3–4,1	[4,3–4,1]	4,6–4,3	[4,4–4,1]	4,6–4,4	[4,4–4,2]
CO_2-Emissionen[7,8] in g/km kombiniert	109–106	[114–109]	112–109	[115–110]	120–114		111–106	[111–105]	113–108	[112–106]	119–111	[115–107]	120–114	[115–109]
Abgasnorm	EU6	[EU6]	EU6	[EU6]	EU6		EU6	[EU6]	EU6	[EU6]	EU6	[EU6]	EU6	[EU6]

[ ] Angaben für die Automatikgetriebe S tronic/tiptronic. Erklärungen [1] bis [11] auf Seite 85.

Modell	Audi A5 2.0 TDI quattro (140 kW)[9]		Audi A5 2.0 TDI quattro (140 kW)[9]		Audi A5 3.0 TDI (160 kW)[9]		Audi A5 3.0 TDI quattro (160 kW)[9]	
Motorbauart	Reihen-4-Zylinder-Dieselmotor mit Common-Rail-Einspritzsystem und Abgasturboaufladung		Reihen-4-Zylinder-Dieselmotor mit Common-Rail-Einspritzsystem und Abgasturboaufladung		V6-Zylinder-Dieselmotor mit Common-Rail-Einspritzsystem und Abgasturboaufladung		V6-Zylinder-Dieselmotor mit Common-Rail-Einspritzsystem und Abgasturboaufladung	
Hubraum in cm³ (Ventile pro Zylinder)	1.968 (4)		1.968 (4)		2.967 (4)		2.967 (4)	
Max. Leistung[1] in kW bei min⁻¹	140/3.800–4.200		140/3.800–4.200		160/4.000–5.000		160/4.000–5.000	
Max. Drehmoment in Nm bei min⁻¹	400/1.750–3.000		400/1.750–3.000		400/1.250–3.750		400/1.250–3.750	
Kraftübertragung								
Antriebsart	Permanenter Allradantrieb quattro		Permanent verfügbarer Allradantrieb quattro		Vorderradantrieb		Permanenter Allradantrieb quattro	
Getriebeart	[7-Gang S tronic]		6-Gang-Handschaltgetriebe		[7-Gang S tronic]		[7-Gang S tronic]	
Gewicht/Volumen	**Coupé**	**Sportback**	**Coupé**	**Sportback**	**Coupé**	**Sportback**	**Coupé**	**Sportback**
Leergewicht[2] in kg	[1.640]	[1.675]	1.605	1.640	[1.610]	[1.645]	[1.680]	[1.715]
Zul. Gesamtgewicht in kg	[2.080]	[2.185]	2.045	2.150	[2.035]	[2.140]	[2.105]	[2.220]
Zul. Dachlast/Stützlast in kg	[75/80]	[90/80]	75/80	90/80	[75/80]	[90/80]	[75/80]	[90/80]
Zul. Anhängelast[3] in kg								
ungebremst	[750]	[750]	750	750	[750]	[750]	[750]	[750]
bei 12 % Steigung	[1.800]	[1.800]	1.800	1.800	[1.700]	[1.700]	[1.800]	[1.800]
bei 8 % Steigung	[2.000]	[2.000]	2.000	2.000	[1.900]	[1.900]	[2.000]	[2.000]
Tankinhalt/AdBlue-Tank[9] ca. in l	[58/12]	[58/12]	58/12	58/12	[54/12]	[54/12]	[58/12]	[58/12]
Fahrleistung/Verbrauch[4]								
Höchstgeschwindigkeit in km/h	[235]	[235]	239	234	[250][5]	[250][5]	[250][5]	[245]
Beschleunigung 0–100 km/h in s	[7,2]	[7,4]	7,2	7,4	[6,6]	[6,6]	[6,2]	[6,4]
Kraftstoffart	Diesel schwefelfrei[10]		Diesel schwefelfrei[10]		Diesel schwefelfrei[10]		Diesel schwefelfrei[10]	
Kraftstoffverbrauch[7,8] in l/100 km								
innerorts	[5,3–5,1]	[5,3–5,2]	5,4–5,3	5,5–5,4	[4,9–4,8]	[5,0–4,9]	[5,2–5,0]	[5,1–5,0]
außerorts	[4,4–4,0]	[4,4–4,1]	4,3–4,0	4,4–4,1	[4,2–3,9]	[4,3–4,1]	[4,7–4,3]	[4,7–4,3]
kombiniert	[4,7–4,4]	[4,7–4,5]	4,7–4,4	4,8–4,6	[4,5–4,3]	[4,5–4,4]	[4,8–4,6]	[4,8–4,6]
CO_2-Emissionen[7,8] in g/km kombiniert	[124–114]	[124–117]	122–116	125–119	[115–111]	[118–115]	[127–119]	[126–119]
Abgasnorm	[EU6]	[EU6]	EU6	EU6	[EU6]	[EU6]	[EU6]	[EU6]

Modell	Audi A5 3.0 TDI quattro (210 kW)[9]		Audi S5 3.0 TFSI quattro (260 kW)		Audi A5 2.0 TFSI (140 kW)		Audi A5 2.0 TFSI (185 kW)	
Motorbauart	V6-Zylinder-Dieselmotor mit Common-Rail-Einspritzsystem und Abgasturboaufladung		V6-Zylinder-Ottomotor mit Benzin-direkteinspritzung, Abgasturboaufladung und Audi valvelift system		Reihen-4-Zylinder-Ottomotor mit Benzin-direkteinspritzung, Abgasturboaufladung und Audi valvelift system		Reihen-4-Zylinder-Ottomotor mit Benzin-direkteinspritzung, Abgasturboaufladung und Audi valvelift system	
Hubraum in cm³ (Ventile pro Zylinder)	2.967 (4)		2.995 (4)		1.984 (4)		1.984 (4)	
Max. Leistung[1] in kW bei min⁻¹	210/3.750–4.000		260/5.400–6.400		140/4.200–6.000		185/5.000–6.000	
Max. Drehmoment in Nm bei min⁻¹	620/1.500–3.000		500/1.370–4.500		320/1.450–4.200		370/1.600–4.500	
Kraftübertragung								
Antriebsart	Permanenter Allradantrieb quattro		Permanenter Allradantrieb quattro		Vorderradantrieb		Vorderradantrieb	
Getriebeart	[8-Gang tiptronic]		[8-Gang tiptronic]		6-Gang-Handschaltgetriebe [7-Gang S tronic]		[7-Gang S tronic]	
Gewicht/Volumen	**Coupé**	**Sportback**	**Coupé**	**Sportback**	**Cabriolet**		**Cabriolet**	
Leergewicht[2] in kg	[1.735]	[1.775]	[1.690]	[1.735]	1.690	[1.720]	[1.735]	
Zul. Gesamtgewicht in kg	[2.165]	[2.285]	[2.115]	[2.230]	2.125	[2.155]	[2.160]	
Zul. Dachlast/Stützlast in kg	[75/80]	[90/80]	[75/80]	[90/80]	–/80	[–/80]	[–/80]	
Zul. Anhängelast[3] in kg								
ungebremst	[750]	[750]	[750]	[750]	750	[750]	[750]	
bei 12 % Steigung	[1.900]	[1.900]	[1.900]	[1.900]	1.500	[1.500]	[1.700]	
bei 8 % Steigung	[2.100]	[2.100]	[2.100]	[2.100]	1.700	[1.700]	[1.900]	
Tankinhalt/AdBlue-Tank[9] ca. in l	[58/12]	[58/12]	[58]	[58]	54	[54]	[54]	
Fahrleistung/Verbrauch[4]								
Höchstgeschwindigkeit in km/h	[250][5]	[250][5]	[250][5]	[250][5]	239[5]	[237][5]	[250][5]	
Beschleunigung 0–100 km/h in s	[5,2]	[5,3]	[4,7]	[4,7]	7,9	[7,9]	[6,7]	
Kraftstoffart	Diesel schwefelfrei[10]		Super schwefelfrei ROZ 95[6]		Super schwefelfrei ROZ 95[6]		Super schwefelfrei ROZ 95[6]	
Kraftstoffverbrauch[7,8] in l/100 km								
innerorts	[6,3–6,2]	[6,5–6,3]	[10,2–10,1]	[10,2–10,1]	7,8–7,7	[7,3]	[7,8–7,7]	
außerorts	[5,0–4,7]	[5,2–4,9]	[6,2–6,0]	[6,2–6,0]	5,1–4,9	[5,1–4,8]	[5,5–5,2]	
kombiniert	[5,5–5,3]	[5,7–5,4]	[7,7–7,5]	[7,7–7,5]	6,1–5,9	[5,9–5,7]	[6,3–6,1]	
CO_2-Emissionen[7,8] in g/km kombiniert	[143–137]	[148–141]	[174–170]	[174–170]	138–135	[134–129]	[143–138]	
Abgasnorm	[EU6]	[EU6]	[EU6]	[EU6]	EU6	[EU6]	[EU6]	

[ ] Angaben für die Automatikgetriebe S tronic/tiptronic. Erklärungen [1] bis [11] auf Seite 85.

Modell	Audi A5 2.0 TFSI quattro (185 kW)	Audi A5 2.0 TDI (110 kW)[9]	Audi A5 2.0 TDI (140 kW)[9]	Audi A5 2.0 TDI quattro (140 kW)[9]
Motorbauart	Reihen-4-Zylinder-Ottomotor mit Benzin-direkteinspritzung, Abgasturboaufladung und Audi valvelift system	V6-Zylinder-Dieselmotor mit Common-Rail-Einspritzsystem und Abgasturboaufladung	Reihen-4-Zylinder-Dieselmotor mit Common-Rail-Einspritzsystem und Abgasturboaufladung	Reihen-4-Zylinder-Dieselmotor mit Common-Rail-Einspritzsystem und Abgasturboaufladung
Hubraum in cm³ (Ventile pro Zylinder)	1.984 (4)	1.968 (4)	1.968 (4)	1.968 (4)
Max. Leistung[1] in kW bei min⁻¹	185/5.000–6.000	110/3.250–4.200	140/3.800–4.200	140/3.800–4.200
Max. Drehmoment in Nm bei min⁻¹	370/1.600–4.500	320/1.500–3.250	400/1.750–3.000	400/1.750–3.000
Kraftübertragung				
Antriebsart	Permanent verfügbarer Allradantrieb quattro	Vorderradantrieb	Vorderradantrieb	Permanenter Allradantrieb quattro
Getriebeart	[7-Gang S tronic]	6-Gang-Handschaltgetriebe [7-Gang S tronic]	[7-Gang S tronic]	[7-Gang S tronic]
Gewicht/Volumen	**Cabriolet**	**Cabriolet**	**Cabriolet**	**Cabriolet**
Leergewicht[2] in kg	[1.800]	1.710 [1.750]	[1.765]	[1.840]
Zul. Gesamtgewicht in kg	[2.225]	2.165 [2.200]	[2.215]	[2.280]
Zul. Dachlast/Stützlast in kg	[–/80]	–/80 [–/80]	[–/80]	[–/80]
Zul. Anhängelast[3] in kg ungebremst bei 12 % Steigung bei 8 % Steigung	[750] [1.700] [1.900]	750 [750] 1.700 [1.700] 1.900 [1.900]	[750] [1.700] [1.900]	[750] [1.800] [2.000]
Tankinhalt/AdBlue-Tank[9] ca. in l	[58]	40/12 [40/12]	[40/12]	[58/12]
Fahrleistung/Verbrauch[4]				
Höchstgeschwindigkeit in km/h	[250][5]	215 [213]	[232]	[233][5]
Beschleunigung 0–100 km/h in s	[6,3]	9,7 [9,6]	[8,3]	[7,8]
Kraftstoffart	Super schwefelfrei ROZ 95[6]	Diesel schwefelfrei[10]	Diesel schwefelfrei[10]	Diesel schwefelfrei[10]
Kraftstoffverbrauch[7,8] in l/100 km innerorts außerorts kombiniert	 [8,2–8,1] [5,9–5,7] [6,7–6,6]	 5,1 [5,3–5,2] 4,1–4,0 [4,3–4,0] 4,5–4,4 [4,6–4,5]	 [5,3–5,2] [4,4–4,1] [4,7–4,5]	 [5,5–5,4] [4,6–4,3] [4,9–4,7]
CO_2-Emissionen[7,8] in g/km kombiniert	[152–149]	117–114 [122–116]	[124–118]	[128–122]
Abgasnorm	[EU6]	[EU6]	[EU6]	[EU6]

Modell	Audi A5 3.0 TDI (160 kW)[9]	Audi A5 3.0 TDI quattro (160 kW)[9]	Audi A5 3.0 TDI quattro (210 kW)[9]	Audi S5 3.0 TFSI quattro (260 kW)
Motorbauart	V6-Zylinder-Dieselmotor mit Common-Rail-Einspritzsystem und Abgasturboaufladung	V6-Zylinder-Dieselmotor mit Common-Rail-Einspritzsystem und Abgasturboaufladung	Reihen-4-Zylinder-Ottomotor mit Benzin-direkteinspritzung, Abgasturboaufladung und Audi valvelift system	V6-Zylinder-Ottomotor mit Benzin-direkteinspritzung, Abgasturboaufladung und Audi valvelift system
Hubraum in cm³ (Ventile pro Zylinder)	2.967 (4)	2.967 (4)	2.967 (4)	2.995 (4)
Max. Leistung[1] in kW bei min⁻¹	160/4.000–5.000	160/4.000–5.000	210/3.750–4.000	260/5.400–6.400
Max. Drehmoment in Nm bei min⁻¹	400/1.250–3.750	400/1.250–3.750	620/1.500–3.000	500/1.370–4.500
Kraftübertragung				
Antriebsart	Vorderradantrieb	Permanenter Allradantrieb quattro	Permanenter Allradantrieb quattro	Permanenter Allradantrieb quattro
Getriebeart	[7-Gang S tronic]	[7-Gang S tronic]	[8-Gang tiptronic]	[8-Gang tiptronic]
Gewicht/Volumen	**Cabriolet**	**Cabriolet**	**Cabriolet**	**Cabriolet**
Leergewicht[2] in kg	[1.825]	[1.895]	[1.955]	[1.915]
Zul. Gesamtgewicht in kg	[2.250]	[2.320]	[2.380]	[2.340]
Zul. Dachlast/Stützlast in kg	[–/80]	[–/80]	[–/80]	[–/80]
Zul. Anhängelast[3] in kg ungebremst bei 12 % Steigung bei 8 % Steigung	[750] [1.700] [1.900]	[750] [1.800] [2.000]	[750] [1.900] [2.100]	[750] [1.900] [2.100]
Tankinhalt/AdBlue-Tank[9] ca. in l	[54/12]	[58/12]	[58/12]	[58]
Fahrleistung/Verbrauch[4]				
Höchstgeschwindigkeit in km/h	[246][5]	[241]	[250][5]	[250][5]
Beschleunigung 0–100 km/h in s	[7,0]	[6,8]	[5,7]	[5,1]
Kraftstoffart	Diesel schwefelfrei[10]	Diesel schwefelfrei[10]	Diesel schwefelfrei[10]	Super schwefelfrei ROZ 95[6]
Kraftstoffverbrauch[7,8] in l/100 km innerorts außerorts kombiniert	 [5,2–5,1] [4,5–4,3] [4,8–4,6]	 [5,6–5,3] [5,0–4,7] [5,2–4,9]	 [6,8–6,6] [5,4–5,1] [5,9–5,7]	 [10,5] [6,5–6,4] [8,0–7,9]
CO_2-Emissionen[7,8] in g/km kombiniert	[124–120]	[137–128]	[154–148]	[181–179]
Abgasnorm	[EU6]	[EU6]	[EU6]	[EU6]

[ ] Angaben für die Automatikgetriebe S tronic/tiptronic. Erklärungen [1] bis [11] auf Seite 85.

Modell	Audi A5 Sportback g-tron 2.0 TFSI (125 kW)	
Motorbauart	Reihen-4-Zylinder-Ottomotor mit Benzin-Direkt- und Gassaugrohreinblasung, Abgasturboaufladung und Audi valvelift system	
Hubraum in cm³ (Ventile pro Zylinder)	1.984 (4)	
Max. Leistung[1] in kW bei min⁻¹	125/4.450–6.000	
Max. Drehmoment in Nm bei min⁻¹	270/1.650–4.400	
Kraftübertragung		
Antriebsart	Vorderradantrieb	
Getriebeart	6-Gang-Handschaltgetriebe [7-Gang S tronic]	
Gewicht/Volumen		
Leergewicht[2] in kg	1.615	[1.655]
Zul. Gesamtgewicht in kg	2.090	[2.130]
Zul. Dachlast/Stützlast in kg	90/80	[90/80]
Zul. Anhängelast[3] in kg ungebremst bei 12 % Steigung bei 8 % Steigung	 750 1.500 1.700	 [750] [1.500] [1.700]
Tankinhalt ca. in l	25	[25]
Tankinhalt ca. in kg (Erdgas/CNG)	19	[19]

Modell	Audi A5 Sportback g-tron 2.0 TFSI (125 kW)	
Fahrleistung/Verbrauch[4]		
Höchstgeschwindigkeit in km/h	226[11]	[224][11]
Beschleunigung 0–100 km/h in s	8,5	[8,4]
Kraftstoffart	CNG/Super schwefelfrei ROZ 95[6]	
Kraftstoffverbrauch Super schwefelfrei ROZ 95[6,7,8] in l/100 km		
innerorts	8,1–7,8	[7,4–7,2]
außerorts	5,2–4,8	[5,1–4,6]
kombiniert	6,3–5,9	[6,0–5,6]
Kraftstoffverbrauch[7,8] Erdgas (CNG) in kg/100 km		
innerorts	5,5–5,4	[5,2–5,0]
außerorts	3,4–3,1	[3,4–3,1]
kombiniert	4,2–4,0	[4,1–3,8]
CO_2-Emissionen Super schwefelfrei ROZ 95[6,7,8] in g/km		
innerorts	186–179	[168–163]
außerorts	119–110	[116–104]
kombiniert	143–135	[135–126]
CO_2-Emissionen[7,8] Erdgas (CNG) in g/km		
innerorts	150–146	[141–136]
außerorts	93–86	[92–82]
kombiniert	114–108	[110–102]
Abgasnorm	EU6	[EU6]

[ ] Angaben für die Automatikgetriebe S tronic/tiptronic. Erklärungen [1] bis [11] auf Seite 85.

Erklärungen

[1] Der angegebene Wert wurde nach dem vorgeschriebenen Messverfahren (UN-R 85 in der gegenwärtig geltenden Fassung) ermittelt.

[2] Fahrzeugleergewicht mit Fahrer (75 kg) und Kraftstoffbehälter zu 90 % gefüllt, ermittelt nach der VO (EU) 1230/2012 in der gegenwärtig geltenden Fassung. Durch Sonderausstattungen können sich das Leergewicht und der Luftwiderstandsbeiwert des Fahrzeugs erhöhen, wodurch die mögliche Nutzlast bzw. Höchstgeschwindigkeit entsprechend verringert wird.

[3] Mit zunehmender Höhe verringert sich zwangsläufig die Motorleistung. Ab 1.000 m über Meereshöhe und je weitere 1.000 m sind jeweils 10 % vom Gespanngewicht (zul. Anhängelast + zul. Gesamtgewicht des Zugfahrzeugs) abzuziehen. Gültiger Wert Anhängelast bei werksseitig verbauter Anhängevorrichtung. Bei gewerblicher Nutzung des Fahrzeugs mit Anhängevorrichtung benötigen Sie unter bestimmten Voraussetzungen ein EG-Kontrollgerät.

[4] Angaben zu Kraftstoffverbrauch und CO_2-Emissionen bei Spannbreiten in Abhängigkeit vom verwendeten Reifen-/Rädersatz.

[5] Elektronisch abgeregelt.

[6] Die Verwendung von unverbleitem Kraftstoff Super schwefelfrei ROZ 95 nach DIN EN 228 wird empfohlen. Wenn nicht verfügbar: unverbleiter Kraftstoff Normal schwefelfrei ROZ 91 nach DIN EN 228 mit geringer Leistungsminderung. Kraftstoffqualität bleifrei ROZ 95 mit einem maximalen Ethanolanteil von 10 % (E10) ist grundsätzlich verwendbar. Die Angaben zum Verbrauch beziehen sich auf den Betrieb mit Kraftstoff ROZ 95 nach 692/2008/EG.

[7] Die angegebenen Werte wurden nach den vorgeschriebenen Messverfahren ermittelt. Die Angaben beziehen sich nicht auf ein einzelnes Fahrzeug und sind nicht Bestandteil des Angebots, sondern dienen allein Vergleichszwecken zwischen den verschiedenen Fahrzeugtypen.

[8] Der Kraftstoffverbrauch und die CO_2-Emissionen eines Fahrzeugs hängen nicht nur von der effizienten Ausnutzung des Kraftstoffs durch das Fahrzeug ab, sondern werden auch vom Fahrverhalten und anderen nichttechnischen Faktoren beeinflusst. CO_2 ist das für die Erderwärmung hauptsächlich verantwortliche Treibhausgas.

[9] Nachfüllen des separaten AdBlue®-Tanks gemäß Hinweisanzeige im Display des Kombiinstruments. Es wird empfohlen, den AdBlue-Tank beim Audi Partner nachfüllen zu lassen. AdBlue ist eine eingetragene Marke des Verbandes der Automobilindustrie e.V. (VDA).

[10] Die Verwendung von Diesel schwefelfrei nach DIN EN 590 wird empfohlen. Wenn nicht verfügbar: Diesel nach DIN EN 590.

[11] In Verbindung mit rollwiderstandsoptimierten Reifen beträgt die maximale Höchstgeschwindigkeit 210 km/h.

Die Werte für Kraftstoffverbrauch und CO_2-Emissionen finden Sie ab Seite 78.

Wichtiger Hinweis

Besonderheiten der Räder: Glanzgedrehte, glanzgefräste, polierte oder teilpolierte Aluminiumräder dürfen nicht bei winterlichen Straßenverhältnissen eingesetzt werden. Die Felgenoberfläche besitzt herstellungsbedingt keinen ausreichenden Korrosionsschutz und kann durch Streusalz oder Ähnliches dauerhaft beschädigt werden.

Klassifizierungen von Reifenparametern

In der Tabelle finden Sie die Spannen der Kraftstoffeffizienzklasse, der Nasshaftungsklasse und der Klasse des externen Rollgeräusches zu den unterschiedlichen Reifengrößen des Audi A5 Coupé, des A5 Sportback, des A5 Cabriolet, des Audi S5 Coupé, des S5 Sportback und des S5 Cabriolet.

	Reifengröße	Kraftstoffeffizienzklasse	Nasshaftungsklasse	Klasse des externen Rollgeräusches
Sommerreifen	225/50 R 17	C–B	B–A	72–69
	245/40 R 18	E–C	B–A	72–70
	255/35 R 19	E	B–A	73–66
	265/30 R 20	E	C	71
Winterreifen	225/50 R 17	E–C	C–B	72–71
	245/40 R 18	E	B	72
	255/35 R 19	E	C	73
All-Season-Reifen	225/50 R 17	B	C	69

Die Bestellung eines bestimmten Reifens ist nicht möglich.
Bezüglich des landesspezifischen Reifenangebots fragen Sie bitte Ihren Audi Partner.

Rechtshinweise zu Audi connect Navigation & Infotainment mit kundeneigener SIM-Karte

Die Nutzung der von Audi connect unterstützten Dienste ist nur in Verbindung mit einem optionalen Navigationssystem und Audi connect (inkl. Autotelefon – je nach Fahrzeugmodell) möglich. Zusätzlich benötigen Sie je nach Fahrzeugmodell eine SIM-Karte mit Datenoption und zur Nutzung von LTE[1] auch mit LTE-Option – bei Autotelefon eine SIM-Karte mit Telefon- und Datenoption oder ein Bluetooth-fähiges Smartphone mit remote SIM Access Profile (rSAP)[2]. Die Dienste sind nur mit einem bestehenden oder separat abzuschließenden Mobilfunkvertrag und nur innerhalb der Abdeckung des Mobilfunknetzes verfügbar. Durch den Empfang von Datenpaketen aus dem Internet können, abhängig von Ihrem Mobilfunktarif und insbesondere beim Betrieb im Ausland, zusätzliche Kosten entstehen. Aufgrund des hohen Datenvolumens wird die Verwendung einer Daten-Flatrate dringend empfohlen!

Die Verfügbarkeit der von Audi Navigation & Infotainment unterstützten Dienste ist länderabhängig. Die Audi connect-Dienste werden für mindestens 1 Jahr ab Fahrzeugauslieferung zur Verfügung gestellt. Nach 24 Monaten ab Fahrzeugauslieferung verlängert sich die Laufzeit der Audi connect-Dienste kostenfrei einmalig um 12 Monate. Falls Sie eine solche Verlängerung nicht wünschen, teilen Sie dies bitte schriftlich an folgende Anschrift mit:

AUDI AG
Kundenbetreuung Deutschland
85045 Ingolstadt
E-Mail: kundenbetreuung@audi.de
Tel.: +49 800 28347378423

Über anschließende Möglichkeiten einer Verlängerung der Audi connect-Dienste informiert Sie Ihr Audi Partner. Audi connect ermöglicht je nach Fahrzeugmodell den Zugriff auf die Dienste Google und Twitter. Eine dauerhafte Verfügbarkeit kann nicht gewährleistet werden, sondern obliegt Google und Twitter. Nähere Informationen zu Audi connect erhalten Sie unter www.audi.com/connect und bei Ihrem Audi Partner, Informationen zu Tarifbedingungen bei Ihrem Mobilfunkanbieter.

Rechtshinweise zu Audi connect Navigation & Infotainment mit fest im Fahrzeug verbauter SIM-Karte

Die Nutzung der von Audi connect unterstützten Dienste ist nur in Verbindung mit einem optionalen Navigationssystem möglich. Die Erbringung der Audi connect- Dienste erfolgt durch die AUDI AG/Importeure. Die Datenverbindung für die Audi connect-Dienste wird über eine fest im Fahrzeug verbaute SIM-Karte durch einen Mobilfunkanbieter hergestellt. Die Kosten dieser Datenverbindungen sind im Preis für die Audi connect-Dienste enthalten. Die Kosten für den WLAN-Hotspot sind nicht enthalten. Die Datenverbindung für den WLAN-Hotspot kann über einen kostenpflichtigen Datentarif eines ausgewählten Mobilfunkanbieters dazugebucht werden. Informationen zu Tarifen und zur Buchung finden Sie unter www.audi.com/myaudi.

Alternativ kann zur Herstellung einer Datenverbindung eine kundeneigene externe SIM-Karte in den Kartenslot gesteckt werden. In Verbindung mit der optionalen Ausstattung Audi phone box kann für die Nutzung der integrierten Autotelefonfunktion auch ein Bluetooth-fähiges Smartphone mit remote SIM Access Profile (rSAP)[2] verbunden werden. Wird eine externe SIM-Karte in den Kartenslot gesteckt oder per rSAP verbunden, so werden alle Datenverbindungen sowohl für die Audi connect-Dienste als auch für den WLAN-Hotspot über diese externe SIM-Karte hergestellt. Die Abrechnung der dabei entstehenden Kosten erfolgt dann ausschließlich über die externe SIM-Karte.

Die Verfügbarkeit der von Audi connect Navigation & Infotainment unterstützten Dienste ist länderabhängig. Die Audi connect-Dienste werden für mindestens 1 Jahr ab Fahrzeugauslieferung zur Verfügung gestellt.[3] Nach 24 Monaten ab Fahrzeugauslieferung verlängert sich die Laufzeit der Audi connect-Dienste kostenfrei einmalig um 12 Monate. Falls Sie eine solche Verlängerung nicht wünschen, teilen Sie dies bitte schriftlich an folgende Anschrift mit:

AUDI AG
Kundenbetreuung Deutschland
85045 Ingolstadt
E-Mail: kundenbetreuung@audi.de
Tel.: +49 800 28347378423

Über anschließende Möglichkeiten einer Verlängerung der Audi connect-Dienste informiert Sie Ihr Audi Partner. Audi connect ermöglicht je nach Fahrzeugmodell den Zugriff auf die Dienste Google und Twitter. Eine dauerhafte Verfügbarkeit kann nicht gewährleistet werden, sondern obliegt Google und Twitter. Nähere Informationen zu Audi connect erhalten Sie unter www.audi.com/connect und bei Ihrem Audi Partner, Informationen zu Tarifbedingungen bei Ihrem Mobilfunkanbieter.

Rechtshinweise zu Audi connect Notruf & Service inkl. Fahrzeugsteuerung

Die Erbringung der Dienste erfolgt über eine im Fahrzeug verbaute SIM-Karte. Die Kosten für Gesprächs- und Datenverbindungen sind im Preis für die Dienste enthalten. Die von Audi zur Verfügung gestellten Dienste sind nur innerhalb der Abdeckung des Mobilfunknetzes des von Audi gewählten Mobilfunkanbieters verfügbar. Die Audi connect-Dienste Notruf, Online Pannenruf, Audi Schadenservice und Audi Servicetermin online werden für 10 Jahre ab Fahrzeugauslieferung in folgenden Ländern zur Verfügung gestellt: Belgien, Deutschland, Finnland, Frankreich, Großbritannien, Italien, Liechtenstein, Luxemburg, Monaco, Niederlande, Norwegen, Österreich, Portugal, Schweden, Schweiz, Spanien, Irland, Polen, Ungarn, Griechenland, Bulgarien, Rumänien, Malta, Gibraltar, Litauen.

Über den Einsatztermin in weiteren europäischen Ländern und die Verfügbarkeit der Sonderausstattung informiert Sie Ihr Audi Partner.

Die Audi connect-Fahrzeugsteuerungsdienste sind ab Fahrzeugauslieferung 3 Jahre kostenfrei nutzbar und können anschließend kostenpflichtig verlängert werden.

Weitere Hinweise:
Störungen der Dienste können sich aus Gründen höherer Gewalt und behördlicher Anordnungen sowie aufgrund technischer und sonstiger Maßnahmen ergeben, die etwa an den Anlagen der AUDI AG, der Lieferanten oder der Netzbetreiber für einen ordnungsgemäßen Ablauf erforderlich sind (z. B. Wartung, Reparatur, systembedingte Software-Updates, Erweiterungen). Die AUDI AG wird alle zumutbaren Anstrengungen unternehmen, um solche Störungen unverzüglich zu beseitigen oder auf die Beseitigung hinzuwirken.

Rechtshinweise zum Audi e-gas

Als g-tron Kunde tanken Sie wie gewohnt an einer beliebigen CNG-Tankstelle. Die AUDI AG stellt sicher, dass die auf Basis der gesetzlichen Normen zur Verbrauchs- und Emissionsmessung nach NEFZ/WLTP sowie regelmäßig von Audi erhobener statistischer Daten zur jährlichen Fahrleistung der im Zeitraum 07.03.2017 – 31.05.2018 bestellten Audi g-tron Fahrzeuge errechneten Gasmengen durch Audi e-gas ersetzt werden – für 3 Jahre ab der Erstzulassung als Neufahrzeug. Das Audi e-gas wird in das europäische Erdgasnetz eingespeist und verdrängt somit fossiles Erdgas. Der ebenfalls auf dieser Grundlage ermittelte Umfang der CO_2-Einsparung kann im tatsächlichen Fahrbetrieb geringer ausfallen. Mehr unter audi.com/g-tron.

[1] Setzt LTE-Kartenvertrag zur vollen Nutzung voraus. Über die Verfügbarkeit und den Einsatz der LTE-Unterstützung informieren Sie sich bitte bei Ihrem Audi Partner. [2] Informationen über kompatible Mobiltelefone erhalten Sie bei Ihrem Audi Partner oder unter www.audi.com/bluetooth. [3] Die von der AUDI AG mit der Ausstattung „Audi connect Navigation & Infotainment mit integrierter SIM-Karte (3 Monate)“ angebotene Teaser-Phase steht für 3 Monate ab Erstzulassung zur Verfügung und endet automatisch nach Ablauf der 3 Monate. Bei Kauf der Lizenz für Audi connect Navigation & Infotainment werden diese 3 Monate nicht auf die Gesamtlaufzeit der Audi connect-Dienste angerechnet.

Audi A5 Coupé

Angaben in mm

Angaben der Abmessungen bei Fahrzeugleergewicht. Gepäckraumvolumen[1] 465 l.
Wendekreis ca. 11,5 m.
*Maximaler Kopfraum. **Breite Ellbogenraum. ***Breite Schulterraum.

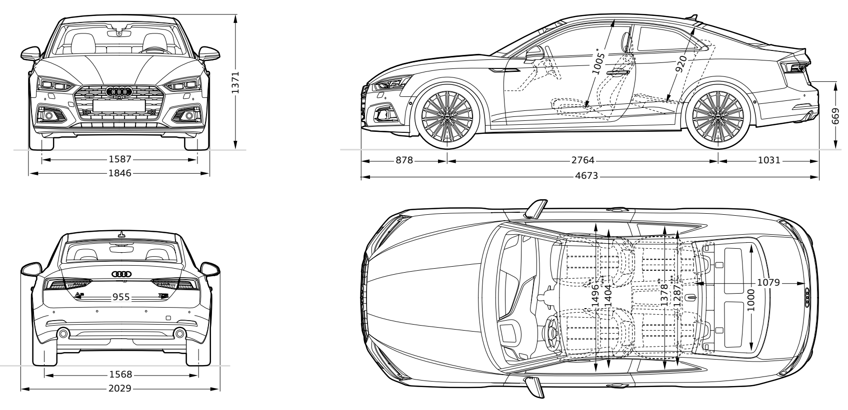

Audi A5 Sportback

Angaben in mm

Angaben der Abmessungen bei Fahrzeugleergewicht. Gepäckraumvolumen[1] 480 l. Wendekreis ca. 11,7 m.
*Maximaler Kopfraum. **Breite Ellbogenraum. ***Breite Schulterraum.
****Mit Dachantenne beträgt die Fahrzeughöhe 1.398 mm.

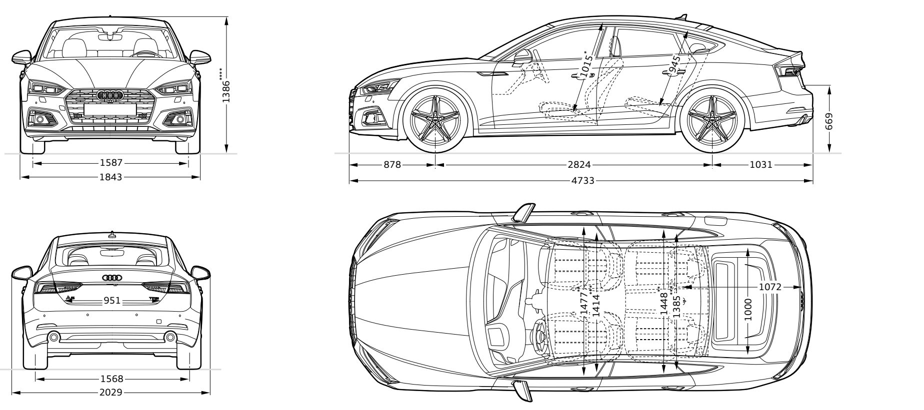

Audi A5 Cabriolet

Angaben in mm

Angaben der Abmessungen bei Fahrzeugleergewicht. Gepäckraumvolumen[1] 320 l bei geöffnetem Verdeck;
380 l bei geschlossenem Verdeck. Wendekreis ca. 11,5 m.
*Maximaler Kopfraum. **Breite Ellbogenraum. ***Breite Schulterraum.

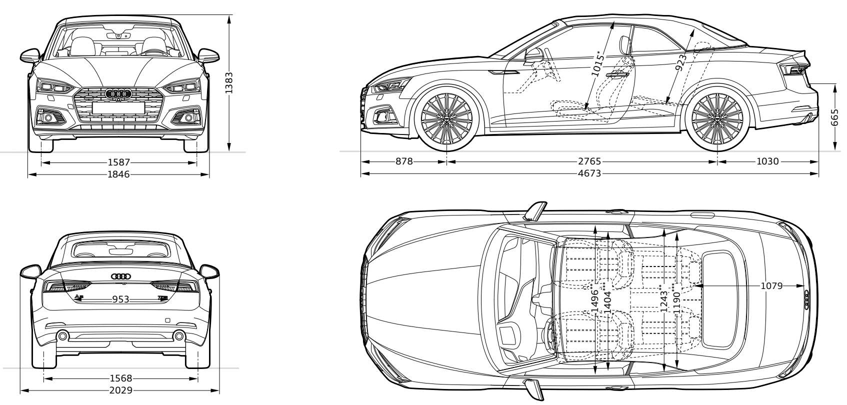

Audi A5 Sportback g-tron

Angaben in mm

Angaben der Abmessungen bei Fahrzeugleergewicht. Gepäckraumvolumen[1] 390 l. Wendekreis ca. 11,7 m.
*Maximaler Kopfraum. **Breite Ellbogenraum. ***Breite Schulterraum.
****Mit Dachantenne beträgt die Fahrzeughöhe 1.406 mm.

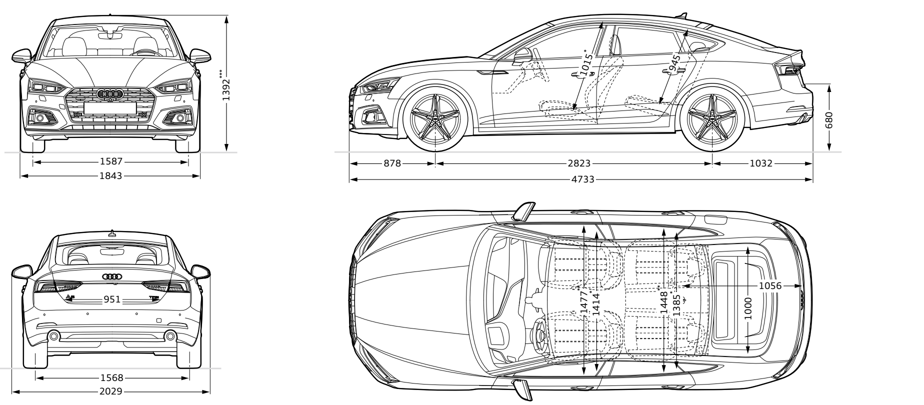

[1] Technische Spezifikationen beziehen sich auf ein Basisfahrzeug ohne landesspezifische Setzungen und gewählte Sonderausstattungen.

Audi S5 Coupé

Angaben in mm

Angaben der Abmessungen bei Fahrzeugleergewicht. Gepäckraumvolumen[1] 465 l.
Wendekreis ca. 11,5 m.
*Maximaler Kopfraum. **Breite Ellbogenraum. ***Breite Schulterraum.

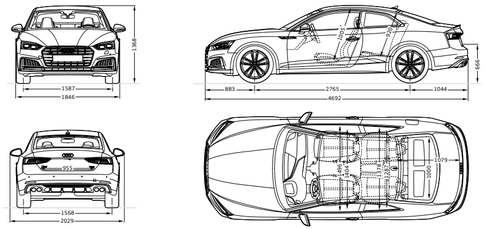

Audi S5 Cabriolet

Angaben in mm

Angaben der Abmessungen bei Fahrzeugleergewicht. Gepäckraumvolumen[1] 320 l bei geöffnetem Verdeck;
380 l bei geschlossenem Verdeck. Wendekreis ca. 11,5 m.
*Maximaler Kopfraum. **Breite Ellbogenraum. ***Breite Schulterraum.

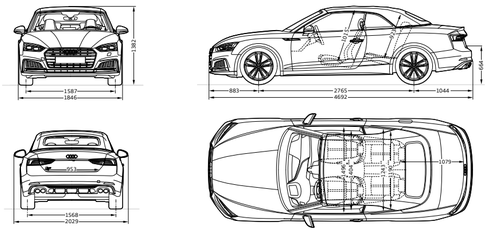

Die Werte für Kraftstoffverbrauch und CO_2-Emissionen finden Sie ab Seite 78.

Audi S5 Sportback

Angaben in mm

Angaben der Abmessungen bei Fahrzeugleergewicht. Gepäckraumvolumen[1] 480 l. Wendekreis ca. 11,7 m.
*Maximaler Kopfraum. **Breite Ellbogenraum. ***Breite Schulterraum.
****Mit Dachantenne beträgt die Fahrzeughöhe 1.395 mm.

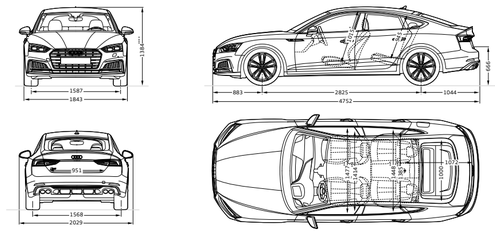

Ausstattung des abgebildeten Audi A5 Coupé (S. 4–13):
Lackierung: Manhattangrau Metallic
Räder: Aluminium-Gussräder im Vielspeichen-Design, kontrastgrau, teilpoliert[1]
Sitze/Sitzbezüge: Sportsitze vorn in Leder Feinnappa arrasrot
Dekoreinlagen: Holz Eiche grau naturell
Weitere Ausstattungen: Audi design selection, S line Exterieurpaket

Ausstattung des abgebildeten Audi S5 Coupé (S. 14–19):
Lackierung: Navarrablau Metallic
Räder: Aluminium-Gussräder im 5-Speichen-Cavo-Design (S-Design), kontrastgrau, teilpoliert[1]
Sitze/Sitzbezüge: S-Sportsitze vorn in Leder Feinnappa rotorgrau
Dekoreinlagen: Carbon Atlas

Ausstattung des abgebildeten Audi A5 Sportback (S. 20–29):
Lackierung: Matadorrot
Räder: Aluminium-Gussräder im 5-Parallelspeichen-Design
Sitze/Sitzbezüge: Sportsitze vorn in Leder Feinnappa atlasbeige
Dekoreinlagen: Aluminium Trimaran
Weitere Ausstattungen: Audi design selection, S line Exterieurpaket

Ausstattung des abgebildeten Audi S5 Sportback (S. 30–33):
Lackierung: Navarrablau
Räder: Aluminium-Gussräder im 5-Speichen-Cavo-Design (S-Design), kontrastgrau, teilpoliert[1]
Sitze/Sitzbezüge: Sportsitze vorn in Leder Feinnappa rotorgrau
Dekoreinlagen: Carbon Atlas

Ausstattung des abgebildeten Audi A5 Cabriolet (S. 34–41):
Lackierung: Gotlandgrün Metallic
Räder: Aluminium-Gussräder im Vielspeichen-Design, kontrastgrau, teilpoliert[1]
Sitze/Sitzbezüge: Sportsitze vorn in Leder Alcantara schwarz
Dekoreinlagen: Aluminium matt gebürstet
Weitere Ausstattungen: A5 sport, S line Sportpaket, S line Exterieurpaket

Ausstattung des abgebildeten Audi S5 Cabriolet (S. 42–47):
Lackierung: Navarrablau Metallic
Räder: Aluminium-Gussräder im 5-Speichen-Cavo-Design (S-Design), kontrastgrau, teilpoliert[1]
Sitze/Sitzbezüge: S-Sportsitze vorn in Leder Feinnappa rotorgrau
Dekoreinlagen: Carbon Atlas

Die Werte für Kraftstoffverbrauch und CO_2-Emissionen finden Sie ab Seite 78.
[1] Bitte beachten Sie die Besonderheiten zu den Rädern auf Seite 85.

AUDI AG
Auto-Union-Straße 1
85045 Ingolstadt
www.audi.com
Stand: September 2017

Printed in Germany
833/1150.52.09

Die in diesem Katalog gezeigten und beschriebenen Fahrzeuge und Ausstattungen sowie einige der aufgeführten Dienstleistungen sind nicht in allen Ländern erhältlich. Die abgebildeten Fahrzeuge sind teilweise mit Sonderausstattungen gegen Mehrpreis ausgerüstet. Die Angaben über Lieferumfang, Aussehen, Leistungen, Maße und Gewichte, Kraftstoffverbrauch und Betriebskosten der Fahrzeuge entsprechen den zum Zeitpunkt der Drucklegung vorhandenen Kenntnissen. Abweichungen in Farbe und Form von den Abbildungen, Irrtümer und Druckfehler bleiben vorbehalten. Änderungen sind vorbehalten. Nachdruck, auch auszugsweise, nur mit schriftlicher Genehmigung der AUDI AG.

Das Papier dieses Katalogs wurde aus chlorfrei gebleichtem Zellstoff hergestellt.

FSC
www.fsc.org
MIX
Papier aus verantwortungsvollen Quellen
FSC® C011291